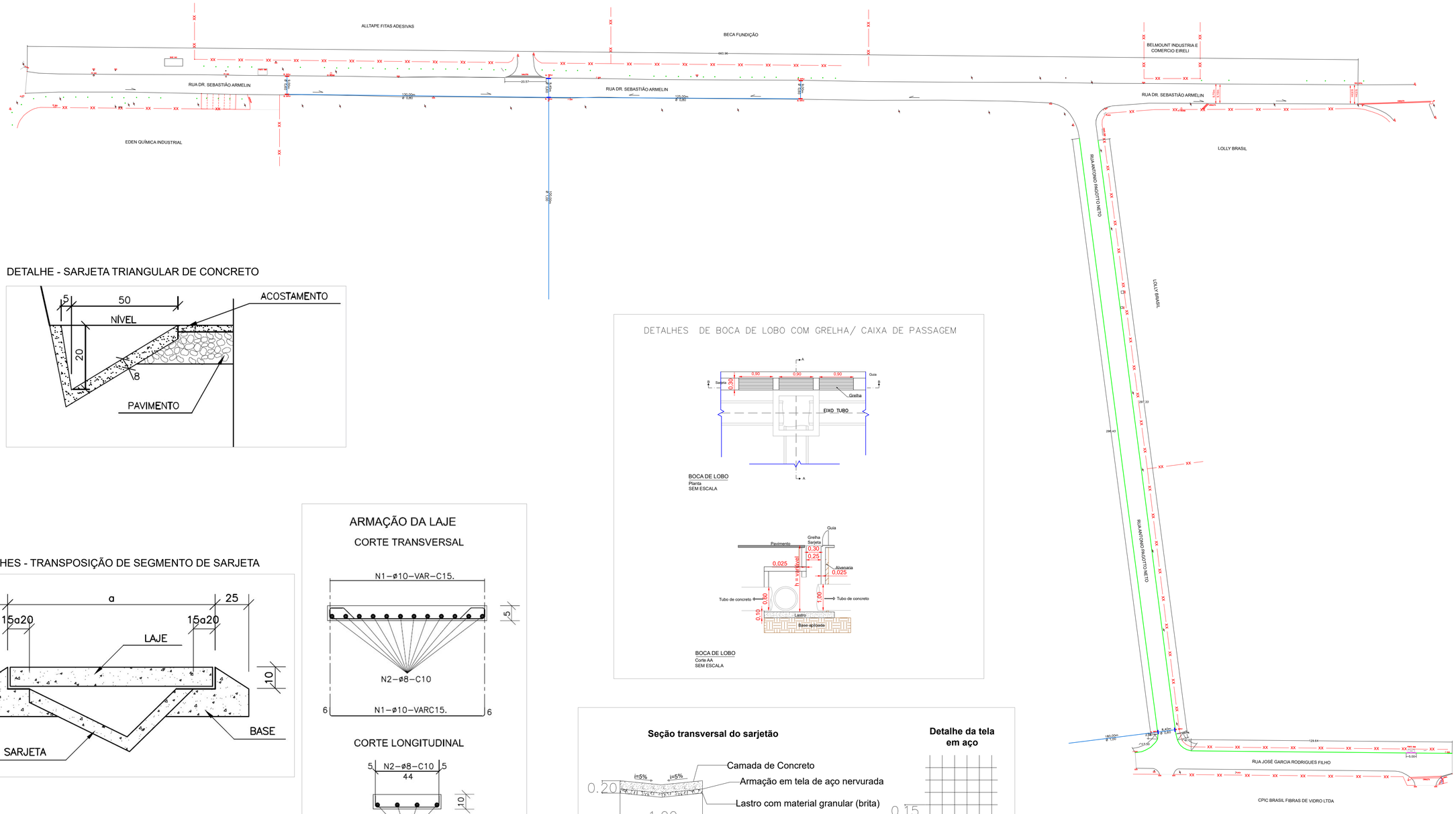

DETALHE - SARJETA TRIANGULAR DE CONCRETO

DETALHES - TRANSPOSIÇÃO DE SEGMENTO DE SARJETA

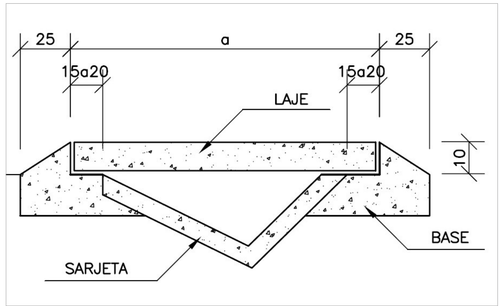

ARMAÇÃO DA LAJE

CORTE TRANSVERSAL

CORTE LONGITUDINAL

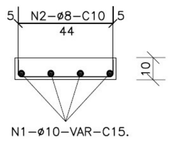

DETALHES DE BOCA DE LOBO COM GRELHA/ CAIXA DE PASSAGEM

BOCA DE LOBO
Planta
SEM ESCALA

BOCA DE LOBO
Corte AA
SEM ESCALA

Seção transversal do sarjetão

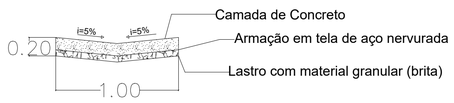

Detalhe da tela em aço

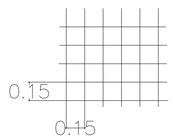

PLANTA DE DRENAGEM
ESCALA 1/1.000

LEGENDA

- TUBO DE CONCRETO
- BOCA DE LOBO TRIPLA
- BOCA DE LOBO DUPLA
- SARJETÃO DE CONCRETO
- GUIA E SARJETA EXTRUSADA À EXECUTAR
- SARJETAS TRIANGULARES DE CONCRETO
- TRANSPOSIÇÃO DE SEGMENTOS DE SARJETA

RESPONSÁVEIS CIENTES

VITOR HUGO RICCOMINI:22442171830 — Assinado de forma digital por VITOR HUGO RICCOMINI:22442171830 Dados: 2024.01.16 15:33:57 -03'00'
VITOR HUGO RICCOMINI
PREFEITO MUNICIPAL

JESSICA BELCHIOR CASTELLO:34966853877 — Assinado de forma digital por JESSICA BELCHIOR CASTELLO:34966853877 Dados: 2024.01.16 15:35:58 -03'00'
JESSICA BELCHIOR CASTELLO
RESPONSÁVEL TÉCNICO PELO PROJETO
RRT: 13831014

LUIS FELIPE RUSIGNELLI:22136481827 — Assinado de forma digital por LUIS FELIPE RUSIGNELLI:22136481827 Dados: 2024.01.16 15:35:18 -03'00'
LUÍS FELIPE RUSIGNELLI
SECRETÁRIO DE PROJETOS, CONVÊNIOS E CAPTAÇÃO DE RECURSOS

MARIO DE OLIVEIRA OMIL:02243204835 — Certificado de Pessoa Física por MARIO DE OLIVEIRA OMIL:02243204835 CN=ICP-Brasil, OU=Secretaria da Receita Federal do Brasil - RFB, OU=RFB e-CPF A1, OU=(EM BRANCO), OU=Pessoa Física, OU=AC SOLUTI Multipla v5, L=CAMPO DE GOITACAZES, S=RIO DE JANEIRO, C=BR Dados: 2024.01.16 15:42:34 -03'00'
MARIO DE OLIVEIRA OMIL
RESPONSÁVEL TÉCNICO PELA FISCALIZAÇÃO
ART: 28027230232038732

SECRETARIA DE PROJETOS, CONVÊNIOS E CAPTAÇÃO DE RECURSOS

PREFEITURA MUNICIPAL DE CAPIVARI
PREFEITO MUNICIPAL VITOR HUGO RICCOMINI

OBRA: PAVIMENTAÇÃO ASFÁLTICA E DRENAGEM.

LOCAL: AV. DR. SEBASTIÃO ARMELIN, RUA ANTONIO PAGOTTO NETO E RUA JOSÉ GARCIA RODRIGUES FILHO, DISTRITO INDUSTRIAL, CORTE PRETO - MUNICÍPIO DE CAPIVARI/SP.

ASSUNTO: PLANTA BAIXA DE DRENAGEM

ESCALAS : 1:1.000	DESENHO: JESSICA	DATA: DEZEMBRO/2023	FOLHA: 06/06